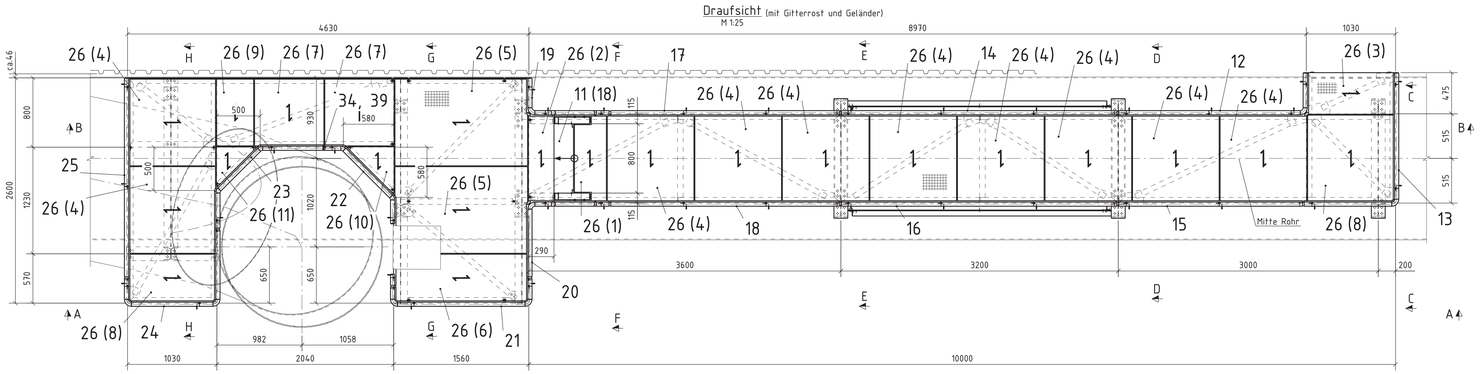

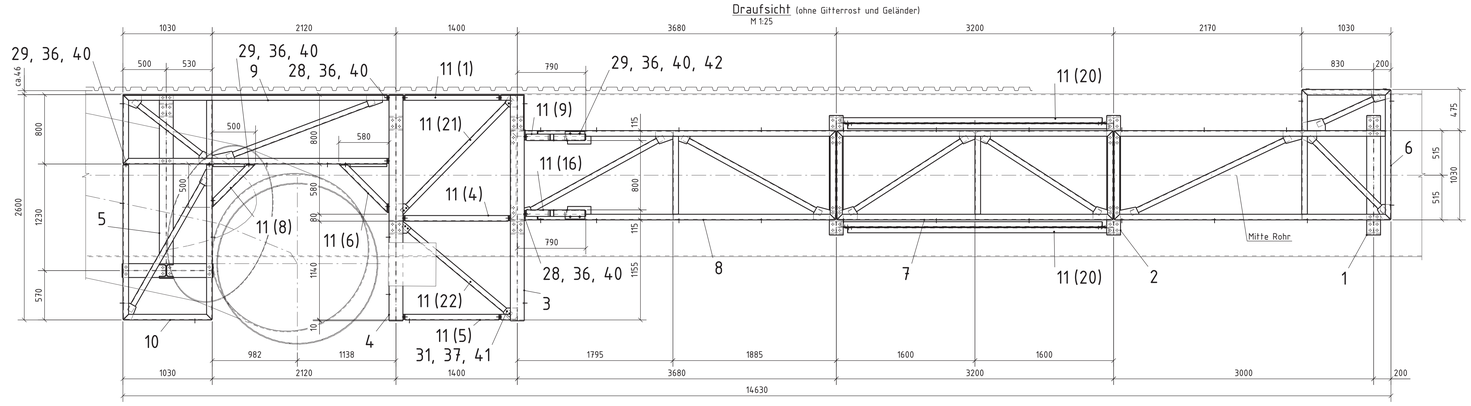

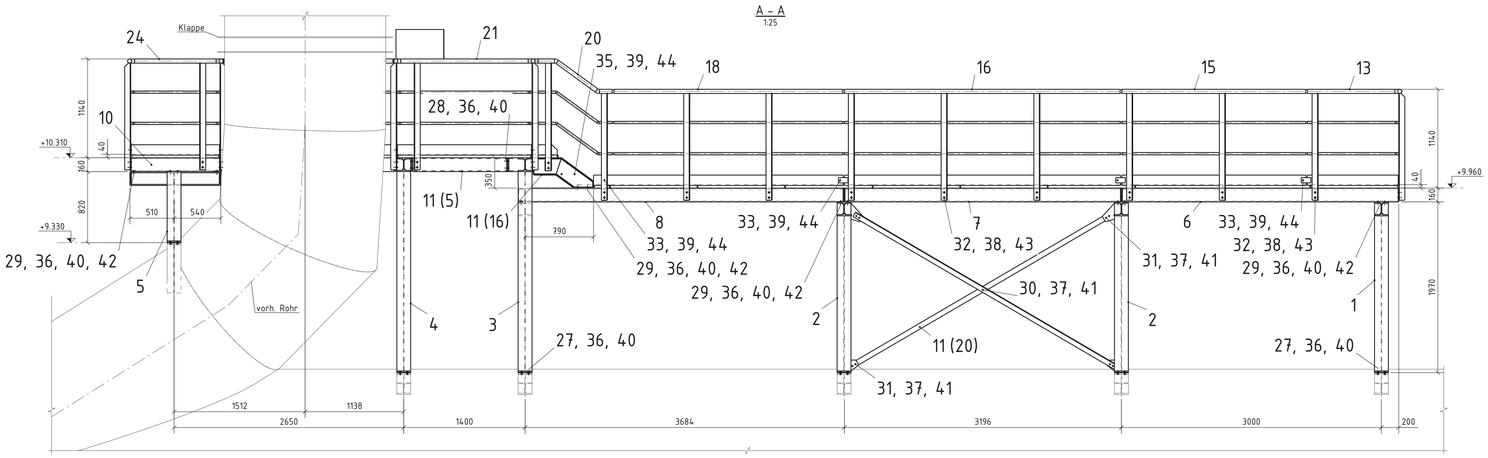

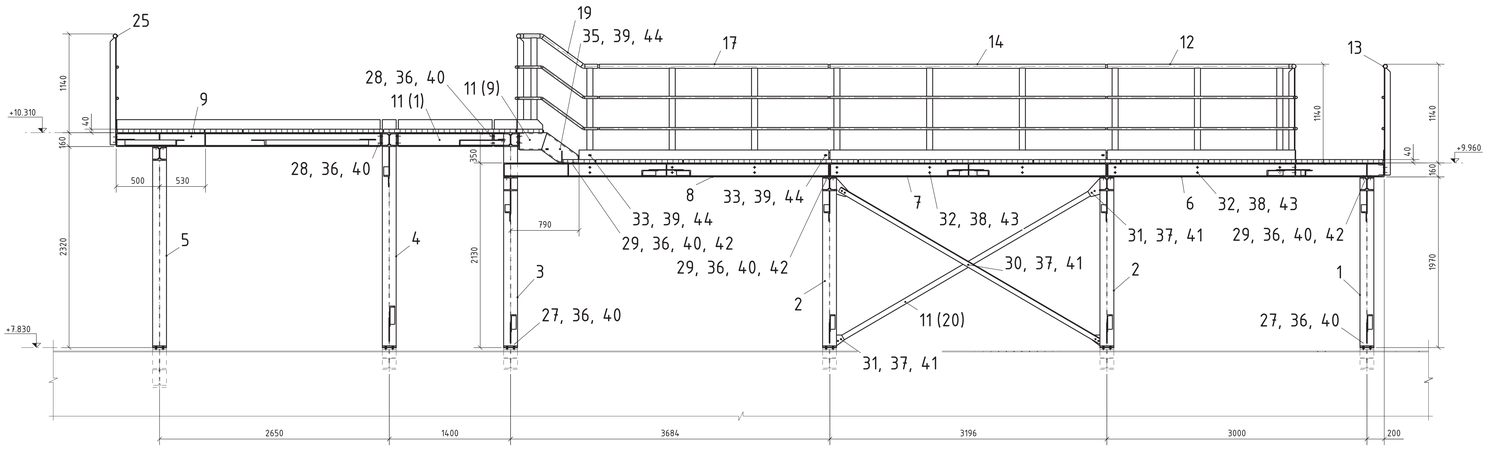

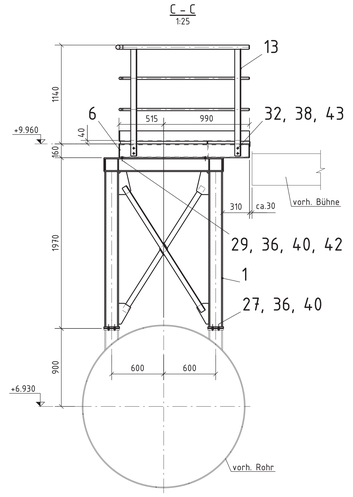

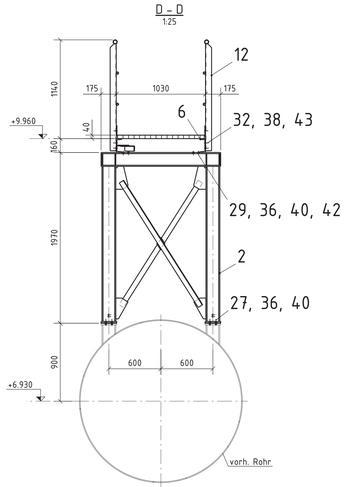

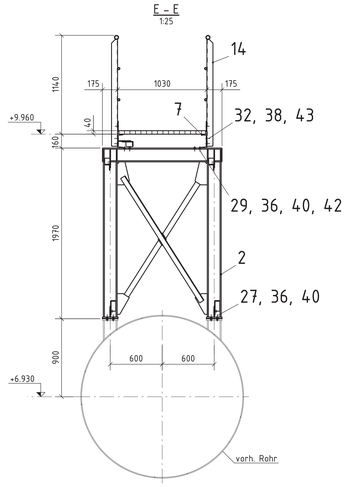

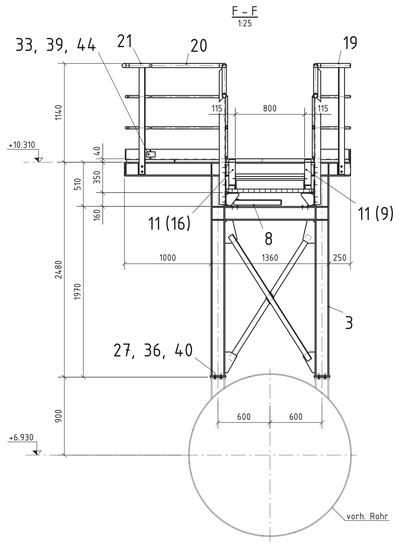

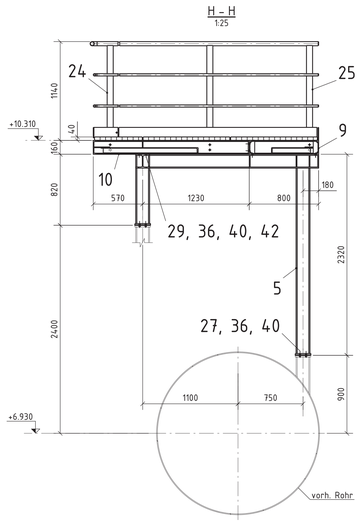

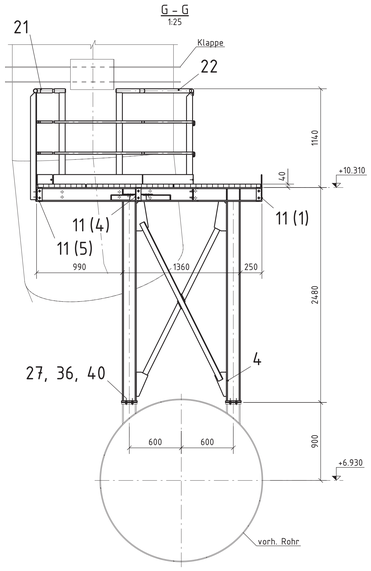

Gesamtgewicht: 4590.34 kg

Stck	Benennung	Norm	Werkstoff	Teil	Zusatzbezeichnung	Gewicht kg/Stck	Gewicht gesamt kg
16	Scheibe 12	DIN 7989-1	St.	44	-	-	0.30
70	Scheibe 16	DIN 7989-1	St.	43	-	-	1.98
36	U-Scheibe 16	DIN 6918	C45	42	-	-	0.26
52	HV-Scheibe 12	EN 14399-6	C45	41	-	-	0.18
196	HV-Scheibe 16	EN 14399-6	C45	40	-	-	1.43
19	Skt.-Mutter M12	DIN EN 24032	6	39	-	-	0.30
70	Skt.-Mutter M16	DIN EN 24032	6	38	-	-	2.16
26	HV-Mutter M12	EN 14399-4	10	37	-	-	0.61
116	HV-Mutter M16	EN 14399-4	10	36	-	-	5.19
4	Skt.-Schraube M12 x 35	DIN EN 24017	5.6	35	-	-	0.18
3	Skt.-Schraube M12 x 30	DIN 7990	5.6	34	-	-	0.18
12	Skt.-Schraube M12 x 40	DIN 7990	5.6	33	-	-	0.81
70	Skt.-Schraube M16 x 45	DIN 7990	5.6	32	-	-	9.45
24	HV-Schraube M12 x 35	EN 14399-4	10.9	31	-	-	2.14
2	HV-Schraube M12 x 45	EN 14399-4	10.9	30	-	-	0.25
46	HV-Schraube M16 x 50	EN 14399-4	10.9	29	-	-	5.57
22	HV-Schraube M16 x 55	EN 14399-4	10.9	28	-	-	2.84
48	HV-Schraube M16 x 70	EN 14399-4	10.9	27	-	-	9.79
1	DKL-2-36	-	-	26	-	-	675.60
1	DKL-2-35	-	-	25	-	-	50.41
1	DKL-2-34	-	-	24	-	-	50.06
1	DKL-2-33	-	-	23	-	-	44.98
1	DKL-2-32	-	-	22	-	-	54.60
1	DKL-2-31	-	-	21	-	-	48.25
1	DKL-2-30	-	-	20	-	-	40.11
1	DKL-2-29	-	-	19	-	-	42.72
1	DKL-2-28	-	-	18	-	-	57.94
1	DKL-2-27	-	-	17	-	-	57.94
1	DKL-2-26	-	-	16	-	-	73.11
1	DKL-2-25	-	-	15	-	-	49.24
1	DKL-2-24	-	-	14	-	-	73.11
1	DKL-2-23	-	-	13	-	-	63.02
1	DKL-2-22	-	-	12	-	-	73.35
1	DKL-2-21	-	-	11	-	-	264.29
1	DKL-2-20	-	-	10	-	-	101.02
1	DKL-2-19	-	-	9	-	-	197.67
1	DKL-2-18	-	-	8	-	-	229.62
1	DKL-2-17	-	-	7	-	-	200.53
1	DKL-2-16	-	-	6	-	-	246.72
1	DKL-2-15	-	-	5	-	-	275.28
1	DKL-2-14	-	-	4	-	-	373.54
1	DKL-2-13	-	-	3	-	-	423.24
1	DKL-2-12	-	-	2	-	-	523.95
1	DKL-2-11	-	-	1	-	-	256.42